PRODUKTKATALOG VILLA

Skön, fossilfri och koldioxidneutral uppvärmning

Janfire
pelletsvärme

INNEHÅLL

PELLETSBRÄNNARE VILLA.....3

VILLAPANNOR.....4

PELLISTORE.....5

TILLBEHÖR VILLA.....6 - 8

RESERVDELAR NH – MODY.....9 - 10

RESERVDELAR FLEX-A.....11 - 12

RESERVDELAR VILLA.....13 – 14

RESERVDELAR PX22.....15

RESERVDELAR ARITERM.....16 – 19

SPRÄNGSKISSER.....20 – 27

Pelletsbrännare
Villa

Artikelgrupp **10, 11 & 14**

11806000
Janfire Flex-A
Effekt: 18 kW

19010013
Janfire NH – MODY
Effekt: 23 kW

1588
PX22
Effekt: 20 kW

1056
PX52
Effekt: 50 kW

1057
BeQuem 20
Effekt: 20 kW

1067
BeQuem 40
Effekt: 40 kW

Villapannor

Artikelgrupp **20**

32580002

Janfire Integral TYP 25

Automatisk sotning och askutmatning.
Med VV.

Effekt: 23 kW

Dimensioner: B x D x H
600 mm x 750 mm x 1530 mm.
(B = 900 mm ink. 300 mm bred asklåda)
Vattenbehållarvolym: 180 liter

31880031

Janfire Compact 12 kW

Effekt: 12 kW

Dimensioner: B x D x H
573 mm x 965 mm x 927 m
Vattenbehållarvolym: 47 liter

35080002

Janfire Duoflame Typ 46

Automatisk sotning och askutmatning.

Utan VV.

Effekt: 46 kW

Dimensioner: B x D x H
600 mm x 750 mm x 1530 mm.
(B = 900 mm ink. 300 mm bred asklåda)
Vattenbehållarvolym: 180 liter

31880033

Panna Combiflame 21 kW

Pellets- och vedpanna.

Effekt Pellets: 21 kW

Effekt Ved: 15 kW

Dimensioner: B x D x H
537 mm x 965 mm x 1169 mm.
Vattenbehållarvolym: 75 liter

Pellistore

Artikelgrupp **40**

29000001
Pellistore 3 ton Standard

29000004
Pellikan 2 x 3 ton
Innehåller:
2 st. Pellistore, 2 st. externskruvar 2,3 m
Samt förråd med påfyllnadsautomatik.

Tillbehör Villa

Artikelgrupp **50 – 52**

11801005-1
Benställning flex-a standard
kpl

11801017-1
Benställning NH standard
kpl

20003008
Inmatningsbegränsare till externskruv

20003028
Skarvinlopp 100 (U-båt)

20043001
Undertrycksreglering Janfire DC1

20103003
Bulkrör böj 90°
radie 900 mm

20103004
Bulkrör böj 90°
radie 300 mm

20103005
Bulkrör böj 45°
radie 237,5 mm

20103008
Bulkrör 0,15 m inblås

24601002
Hopsamlingsrör Y-split

20103009
Bulkrör 1 m inblås

20103010
Bulkrör 2 m inblås

20103011
Bulkrör förlängning 0,5 m
Finns även i 1,0 m, 1,5 m, 2,0 m, 3,0 m och 6,0 m längd.

20103017
Bulkrör väggfäste längsgående
20103018
Bulkrör väggfäste tvärsgående

20106001
Bulkrör lock med dekal

20120001
Bulkrör gummipackning

20162001
Bulkrör bultsats en skarv

21030001
Skruvförlängning 1,0 m
Finns även i längderna 2,0 m och 3,0 m.

21801003
Anslutningsram 50 mm komplett

21801011
Benförlängare Flex-a och NH
300 mm

21801012
Anslutningsram 4 mm 400 x 400 mm komplett

Tillbehör Villa

Artikelgrupp **50 – 52**

21801014
Anslutningsram 100 mm komplett

21806000
Rökgasfläkt 180 Duoflame
utan spjäll

21835001
Rökgasfläkt ZRS 170
toppmonterad.
21835004
Rökgasfläkt ZRS180
toppmonterad.

21836003
Rökgasfläkt RF 130

21843010
Potentialfri larmutgång
NH Mody 2.0

21843012
Potentialfri larmutgång NH Mody 4.0

21845007
Motdragslucka KW012-utan adapter

22384001
Pt 100givare med 9-pol
D-sub

21890001
K-silo
komplett

21898000
Ombyggnadssats
termovakt 50°C

22301002
Baffelplåt Combifire , svart
24602003
Baffelplåt Duoflame, rostfri
32506005
Baffelplåt-typ 25 Rostfri

22320001
Externskruv 2,3 m
med 250 W motor
Finns även som 1,5 m; 3,3 m;
4,3 m (med 370W 1-fasmotor)

29000011
Bottenskruvsats 1,5 m vridbar
Finns även i längderna
2,0 m, 2,5 m, 3,0 m, 3,5 m.

Tillbehör Villa

Artikelgrupp **50 – 52**

31583007
Termostat dubbel
R 1/2".

31880010
T-rökrör Janfire pelletspanna

31880011
Askutmatning automatisk

31882001
Elpatron 3 kW
31882002
Elpatron 6 kW
31882003
Elpatron 9 kW, 2-steg

22029002
Motor askutmatning Combifire panna

22343004
Kretskort-Combifire-4dig

22343001
Elektronikpanel-Janfire Pelletspanna

70006020
O2-Styrning Modbus-Kit

29000017
Bottenskruvuppgraderings-kit

22301004
Spiral retarder-Combifire-Duoflame

Reservdelar NH

Artikelgrupp **61 - 62**

11801019
Motorfäste askskrapa NH

11801028
Vevaxel NH

11801029
Halvrör hållare NH

11801033
Löphjul NH
komplett

11801063-1
Dragplåt dubbel Domex NH

11802006
Lågriktare NH med läpp

11803001
Lagerhus

11810002
Rosterplatta NH

11815006
Glidbricka teflon
NH 4 x 4 x 3

11815007
Glidbricka nylon
NH 6 x 10 x 8

11815008
Bricka nylon
10,2 x 17 x 2 NH
2 st åtgår.

11815011
Glidbricka nylon
8 x 10 x15 NH
1 st åtgår.

11815016
Glidbricka
8 x 10 x15 x 9,5 SBT-FNH
beställes med löphjul 11801032.
1 st åtgår.

11820002
Tätningsfläta 15x15 mm
Metervara

11820003
Tätningsfläta 72 cm
15 x 15 mm.

11820004
Anslutningspackning Flex-a/NH

11835002
Axialfläkt NH

11842005
Elspiral NH med säkring.

21801016
Askskrapekit NH - Mody
Består av:
11801019 motorfäste askskrapa nh
11801032 löphjul nh
11801063 dragplåt dubbel domex
11815008 Bricka, nylon
11815011 glidbricka, nylon
51830006 motor askskrapa nh - mody
11815016 glidbricka
11815007 glidbricka nylon
80567001 låsmutter
80560001 skruv 5 x 40

21815003
Glidlager NH
Komplett sats

Reservdelar NH

Artikelgrupp **61 - 62**

21810001
Brännkopp NH
inkl. temperatursensor.

21815002
Hjul benställning
komplett

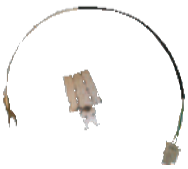

21801040
Tempsensor kit, NH brännkopp
Typ CN3

21842013
Mody kit
ombyggnadsats

51830006
Motor askskrapa NH - Mody

51830007
Motor dosering NH - Integral

51830011
Spårkullager 6204 2RS1 komplett
till doseringsskruv.

70042017
Termokontakt 162571
"Smarty hot 80°C"

70046003
Kapacitiv givare Flex-a/NH
kontakt monterad

71842002
Säkring 6 A automatisk

71842003
Microbrytare Flex - NH - Integral
Vid beställning ange:
- säkerhet vid uttag ur panna
- ändläge askskrapa

71842020
Adapterkablage NH
(ombyggnad med nya elektronikboxen),
kompletteras med Jordkabeladapter 71842050..

71842001
Säkring 6,3 A supersnabb
keramisk, till elspiral.

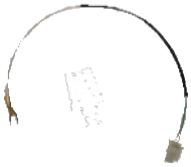

71842048
Temperaturgivare NH flamvakt NI,
typ CN3.

71842049
Temperaturgivare nedfall
typ K, CN6.

71842050
Jordkabel adapter
typ CN5, med motstånd, (ombyggnad med nya elektronikboxen)

71842060
Säkringshållare 5 x 20 NH
för elspiral, i panel.

71843004
Elektronikbox NH EU

71843019
Display NH komplett

71842044

Panelkablage NH (EU)

Reservdelar Flex-a

Artikelgrupp **61 – 62**

11802001
Kåpa elspiral, med vingar

11802002
Rosterplåt Flex-a

11802003
Hölje Flex-a, rostfritt

11815004
Slang för vattenflaska

21815005
Vattenflaska komplett med kapsyl och slang

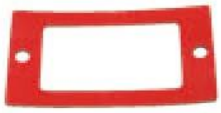

11820001
Packning vattensäkring

11820002
Tätningsfläta 15x15 mm metervara

11820003
Tätningsfläta 72 cm
15 x 15 mm.

11820004
Anslutningspackning Flex-a/NH

11830001
Kedjehjul stort

11830002
Kedjehjul litet

11830003
Kedja Flex-a 43-länk

11830004
Kedjlås

11830005
Kedja 49-länk
till minor.

11842003
Elspiral Flex-a, blå 1 000 W med säkring

11842007
Elspiral Flex-a, blå 1 100 W med säkring

21801013
Vattennippel komplett

21802002
Lågriktare Flex -a 30°
21802003
Lågriktare Flex-a 90°

21802004
Lågriktare EBK Flex

21815002
Hjul benställning
komplett

21830001
Kedja 43-länk inkl. lås
Flex-a.

Reservdelar Flex-a

Artikelgrupp **61 – 62**

21830004
Internmotor matarskruv Flex-a med kontakt exkl. växel.
51830005
Internväxel matarskruv Flex-a (kuggväxel)

21835002
Fläkt Flex-a med kontakt.

21842008
Elspiral Flex-a, gul 1100 W

21843001
Elektronikbox Flex-a
Ny

51830011
Spårkullager 6204 2RS1 komplett
till internskruv.

70042002
Termokontakt 50°C blå. Flamvakt. Nedre.

70042003
Termokontakt 90°C Flex gul

70042004
Termokontakt 140°C röd. Överhettningsskydd. Övre.

70042006
Säkringshållare svart Flex-a 6,3 AT
Gamla modellen.

70042007
Säkringshållare brun Flex-a 2,5 AT
Gamla modellen.

70046003
Kapacitiv givare kontakt monterad Flex-a/NH.

71842003
Mikrobrytare Flex - NH – Integral
Vid beställning ange:
- säkerhet vid uttag ur panna
- ändläge askskra

71842015
Microbrytare
komplett

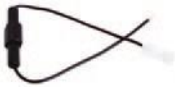

71842019
Hängsäkring elspiral Flex-a

71842001
Säkring 6,3 A supersnabb keramisk, till elspiral, (hängsäkring).

71842053
Elspiralsäkring Flex-a panel komplett

71842002
Säkring 6 A automatisk

71842007
Komplett kablage Flex-a

Reservdelar Villa

Artikelgrupp **61 – 62**

11815013
Nedfallsslang Ø 102 ca 1,5 m
11815021
Nedfallsslang Ø 102 ca 3,0 m
11815003
Nedfallsslang Ø 102 ca 9m

20003006
Pellistore skruvankare

20003029
Pellistore sidoprofil 200

20004009
Pellistore gavelplåt övre

20005002-1
Ändaxel matarskruv
komplett

20006001
Drivaxel FRS40 matarskruv komplett

20015002
Pellistore PU-slang Ø 200

20021001
Pellistore dammfilter

20032001
Pellistore gummiskyddsduk

20090001
Pellistore damask komplett

20090005
Pellistore reparationskit

20090110
Pellistore luftpump
komplett

21090001
Pellistore säck 3 ton

21001008
Pellistore luftkudde kompl.

21001010
Airbox komplett

21880001
Rökgastermometer

21501001
Spiral externskruv 1,5 m
22301001
Spiral externskruv 2,3 m

21504002
Hölje externskruv 1,5 m
22304001
Hölje externskruv 2,3 m

50010005
Driftkondensator 10 µF
50010006
Driftkondensator 14 µF
71043011
Driftkondensator 20 µF

50030003
Motor 250 W/1-fas
50030006
Motor 370 W/1-fas

Reservdelar Villa

Artikelgrupp **61 – 62**

50030053
Snäckväxel till externskruv
utväxling 1:60.

70046004
Kapacitiv givare Pellistore 2,0 m kabel

70050001
Kontaktorlåda komplett

70050058
Säkring 4 AT 5 x 20
för Pellistore.

71043001
Pellistore elektronik 3 ton.

71842017
Testuttag
hona.

71842018
Testuttag
hane.

71842025
Kontakt 4-polig komplett
71842026
Kontakt 3-polig komplett

71842029
Kabel komplett 3-polig
250 W motor.

72030224
Säkring 2,5 AT
För säkringshållare brun Flex-a gamla modellen.

72030228
Säkring 6,3 AT
För säkringshållare svart Flex-a gamla modellen.

81068006
Mutter M10x1-MSM fingängad
Passar till alla elspiraler.

81870001
Slangklämma
nedfallsslang Ø 87 - 112 mm.

81870002
Pellistore slangklämma Ø 200 mm.

81871001
Spännhake

71842034
Extern matn.kabel NH/Flex 4-pol

Reservdelar PX22

Artikelgrupp **54**

1146
Stoppbleck PX21/PX22

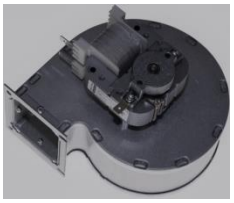

1245
Fläkt PX21/22

1454
Tempsensor Cc05 2m

1386
Adapter t pelletsslang 70-66

1369
Nedfallsslang dia70 mm
1134
Nedfallsslang dia 76 mm

1516
Styrkort Cc05 kraftkort

1158
Innerrör PX21/PX22 svetsat

1157
Ytterrör PX21/PX22

1574
Tändelement PTC-Rauschert
Keramiskt

1583
Tändelement PTC PX2x Komplett

1133
Överhettningsskydd fallrör

1586
Styrkort PX22 Komplett

1515
Styrkort Cc05 displaykort

Reservdelar Ariterm

Artikelgrupp **54**

1283
Flamvakt Komplett

1214
Fläkt PX5X

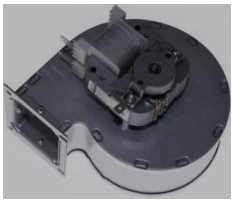

1245
Fläkt PX21/PX22

1282
Styrkort m3 t bränn. Inkl pan

1131
Temperatursensor 2 m kabel
PX21

1293
Fläkt PX20/BQ20/BQ50 sekundär

1210
Ytterrör PX50

1328
Styrkort m3 t brännare PX21

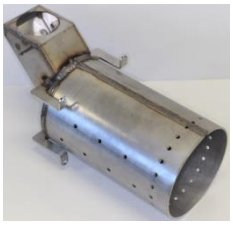

1211
Innerrör PX50

1599
Fördelningslåda till acktankstyrning Cc05 (PX22)

Reservdelar Ariterm

Artikelgrupp **54**

1428
Motor t skruv 25 W 180:1

1558
Manöverpanel Cc05 kpl

1692
Displaykort BQ20 alu/BQ40

4340
Brännplåt PX52

5033
Tändelement 450 BQ20 o 12

5035
Brännarskruv BQ20 Alu
(56 cm)

5177
Optovakt i glasrör äldre mod.

5212
Packning BQ20

5307
Drivmotor BeQuem 50

5308
Fläkt primär BeQuem 40/50

5337
Kedjehjul motor BQ20 l4/ BQ30

5340
Brännarskruv BQ20 L4
(56 cm)

5346
Kedjehjul sluss BQ12/20/50-Z12

5351
Doserskruv BQ20/50 kedjedrift

5359
Optovakt moleq BQ

5370
Rörkrök BQ20

Reservdelar Ariterm

Artikelgrupp **54**

5391
Brännarskruv BeQuem 15F
(57 cm)

5415
Tändelement Bockat

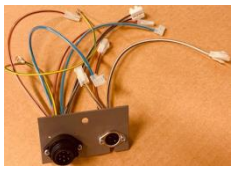

5430
Kablage BQ20/Biom kpl DIN

5486
Slussimpeller kpl Kedjedrift

5488
Motor SPG BQ20 m plattkil

5511
Reläkort Biomatic 20+

5512
Reläkort Biomatic 50+/BQ50

5522
Reläkort stort Ariterm

5831
Kedjehjul BQ12/20/50 doserskr.

5851
Ombyggnadssats BQ20 kedjedrift

5854
Ombyggnadssats BQ15 kedjedrift

5895
Brännarskruv BQ50 mod2
(67 cm)

5903
Doserlåda f kedjedrift BQ20/50

5931
Rökgasfläkt BM20/20 i

5935
Brännarskruv BQ30/40/50
(65 cm)

5939
Fläkt sekundär BQ20/40 Alu

Reservdelar Ariterm

Artikelgrupp **54**

6101-1
Minneskort mSD 32Gb-
Programmerat

1691
Reläkort Ariterm BQ Alu

6103-1
Styrkort Cc14 Biomatic I,
programmerat

5510
Display Biomatic+ / BQ

5797
Primärring 15/20 D kpl sats

6104
Raspberry Pie B+

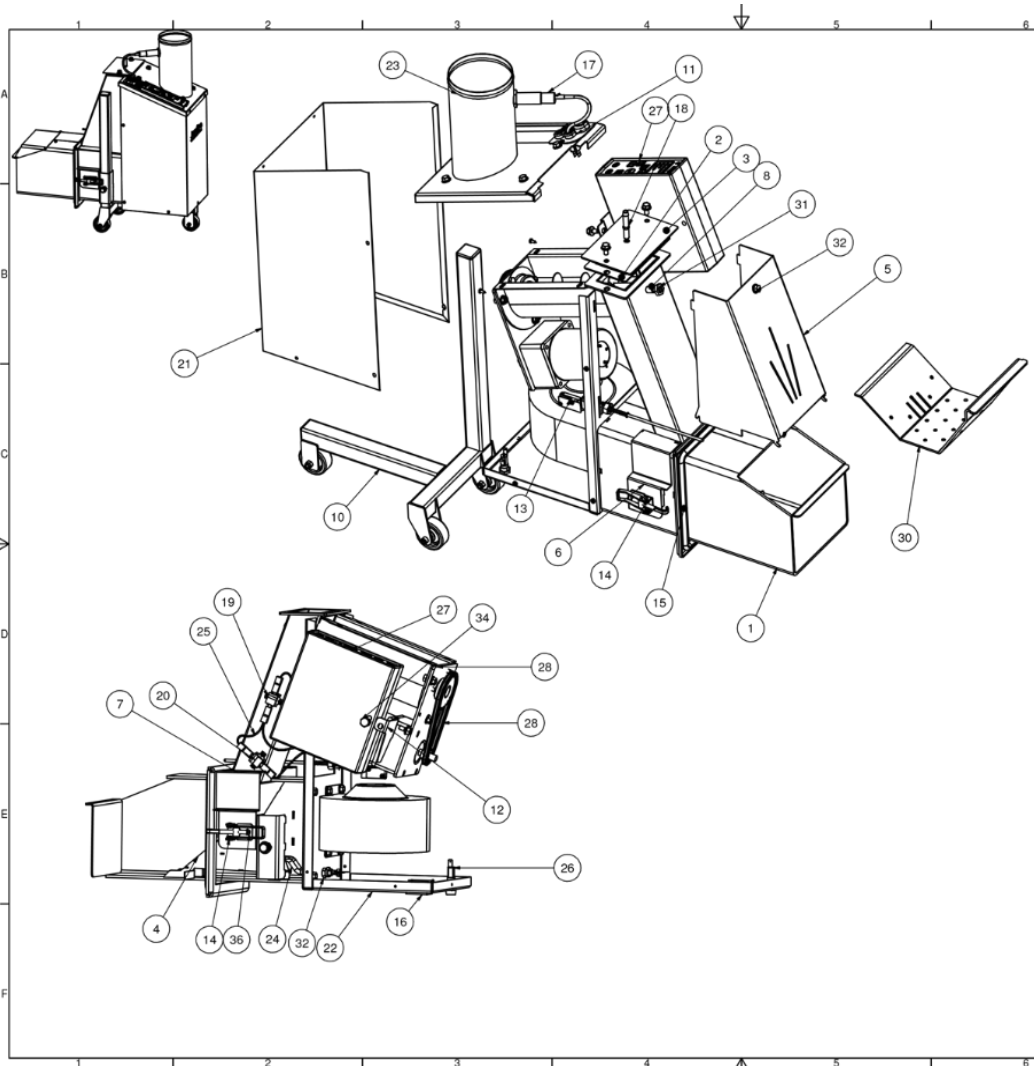

Pos nr	Antal	Titel/Benämning	Material	Artikel nr/Referens
36	4	skruv försänkt M4 x 16		80460002
35	9	Montageskruv 4,2x13		80060003
34	1	sexkant skruv M8x16		80862001
33	1	flänsskruv M6x16		80861001
32	15	Fläns skruv M6x16		80662003
31	1	låg mutter - M10		808868005
30	1	rosterplåt		11802002
29	1	kedja 05B 43 länk + lås		11830003 + 11830004
28	1	Dosering		
27	1	elektronikbox flex		21843001
26	1	Säkrings hållare-panel-elspiral		71842053
25	1	Kabelsats flamvakt		71842030
24	1	elspiral-bockad-1000W		11842006
23	1	lock med påfyllning		11801008
22	1	monteringsplåt		11801010
21	1	rostfrihölje med janfire		11802003
20	1	termokontakt50-flamvakt-blå steck		70042002
19	1	termokontakt140-röd streck		70042004
18	1	vattennippel		11801013
17	1	kap givare-med kontakt		70046003
16	1	aparatuttag		71842017
15	1	tätningsfläta 72 cm		11820003
14	2	snabblås		81871001
13	1	microbrytare		71842003
12	1	bygel elektronik box		11801000
11	1	kablage kpl		71842007
10	1	benstativ flex		11801005
9	1	fläkt		11835001
8	1	skruvsyyrning		11805001
7	1	skyddsplåt vänster		11801004
6	1	skyddsplåt höger		11801003
5	1	främre hölje		11801009
4	1	elspiralhållare		11802001
3	1	nedfallslock		11801006
2	1	packning nedfallslock		11820001
1	1	brännar del		11802004

Konstruerat och ritat av: vladimir
Tolerances tolerans SS-ISO 2768-1-m (Gäller om inget annat anges)
Skala
Datum 2012-01-31
Janfire pelletsvärme
Titel: flex a
Artikel nr: 1 18 06 000
Utgåva
Sheet 1 / 2

Dosering

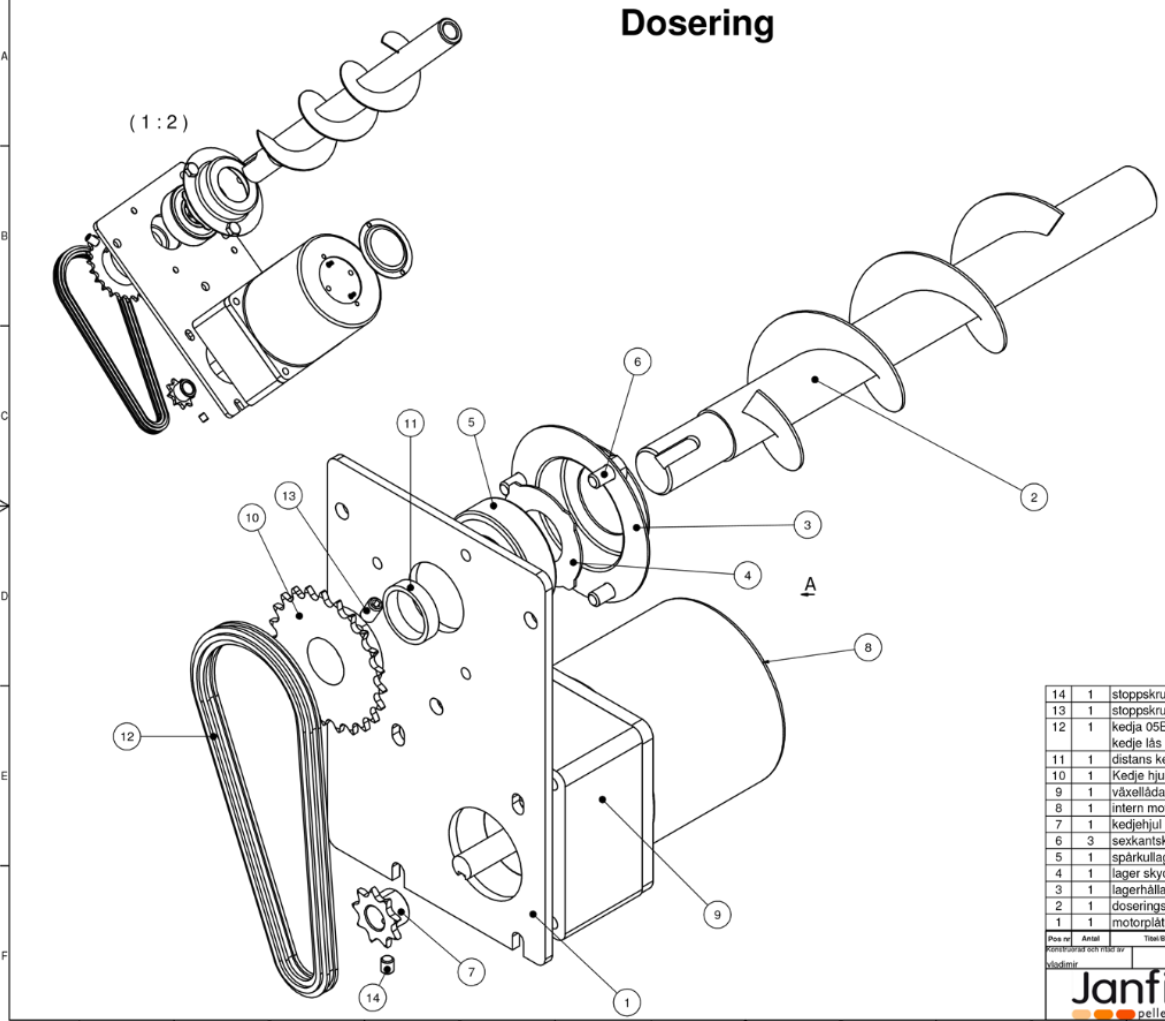

Pos nr	Antal	Titel/Benämning	Material	Artikel nr/Referens
14	1	stoppskruv M5 x 6		80563001
13	1	stoppskruv M6 x 10		80663001
12	1	kedja 05B 43 länk + kedje lås		11830003 + 11830004
11	1	distans kedjedrev		11869001
10	1	Kedje hjul 05-23		11830001
9	1	växellåda intern		51830005
8	1	intern motor-med kontakt		21830004
7	1	kedjehjul 05b-1-9		11830002
6	3	sexkantskruv M6x12		80662002
5	1	spårkullager 6204 2RS1		51830008
4	1	lager skydd	Nylon	11815017
3	1	lagerhållare		11803001
2	1	doseringsskruv flex		11801016
1	1	motorplåt		11801012

Konstruerat och ritat av: vladimir
Tolerances tolerans SS-ISO 2768-1-m (Gäller om inget annat anges)
Skala
Datum 2012-01-31
Janfire pelletsvärme
Titel: flex a
Artikel nr: 1 18 06 000
Utgåva
Sheet 2 / 2

Pos nr	Antal	Titel/Benämning	Material	Artikel nr/Referens	Beskrivning
26	2	Spännhake		81871001	
25	1	Säkring 6,3 A supersnabb		71842028	
24	1	Säkringshållare		71842060	
23	1	Säkring 6 A automatisk		71842002	
22	1	Botten komplett NH		11802014	
21	1	Lock NH	SS 1142	11801025	t=2mm
20	1	Termokontakt 162571 (smarty hot)		70042017	80 gr. C
19	1	Axialfläkt NH		11835002	
18	1	Askskrapsmotor kompl.			Blad 4/5
17	1	Tempgivare NH flamvakt		71842048	CN 3
16	1	Tempgivare nedfall		71842049	CN 6
15	1	Kapacitiv givare med kontakt Flex/NH		70046003	CN 9
14	1	Dragavlastare NH	Nylon	11815009	
13	1	Motorkåpa Display panel	Stål	11801021 71843019	
12	4	Insexskruv M3 x 12	Stål	80363003	M3x12
11	13	Skruv M6SF M6 x 12	Stål	80661003	M6x12
10	17	Insexskruv M4 x 10	Stål	80463010	M4x10
9	1	Panelkablage		71842044	
8	1	Benställning Benställning NH Hjul Ändskydd svart	 Stål Nylon Nylon	 11801017 11815001 11815002	
7	1	Bärande plåt med nedfall NH	SS 1142	11801046	t=2mm
6	1	Kåpa komplett Kåpa vänster NH Kåpa höger NH Kåpa rostfri	 Aluminium Stål Rostfritt stål	 11802011 11802019 11802013	
5	1	Elektronikbox NH EU		71843004	
4	1	Nedfallssvep	SS 1142	11801333	t=1mm
3	1	Microbrytare flex-NH-Integral		71842003	
2	1	Påfyllning komplett		11801039	
1	1	Tändning Elspiralhållare NH Elspiral NH	 Rostfritt stål	 11802007 11842002	

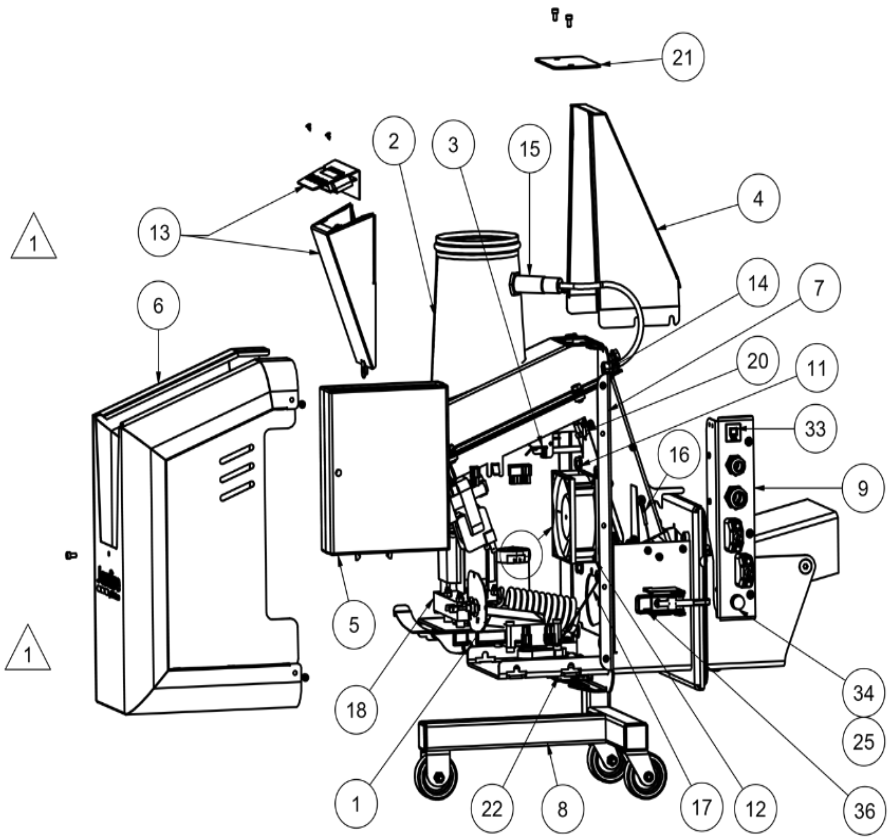

Konstruerad och ritad av: vladimir

Generell tolerans SS-ISO 2768-1-m (Gäller om inget annat anges)

Skala

Datum: 2011-05-06

Janfire pelletsvärme

Titel: Janfire NH

Artikel nr: 1 90 10 013 NH delar

Utgåva

Sheet: 1 / 5

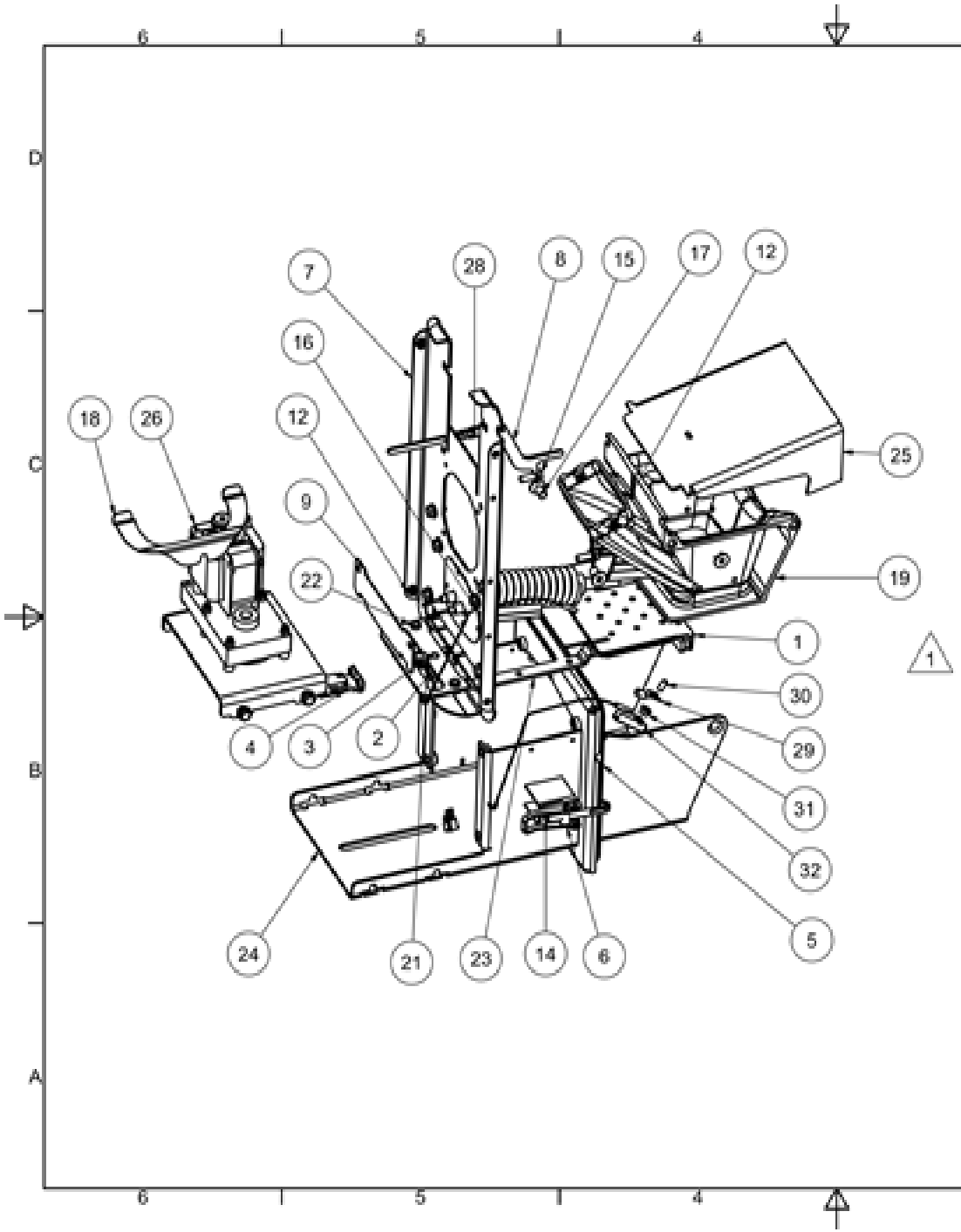

Pos nr	Antal	Titel/Benämning	Material	Artikel nr/Referens	Beskrivning
32	1	Tempsensorskydd	Rostfritt stål	11802023	
31	1	Mutter M6MF-8 A2 M5	Rostfritt stål	80566001	M5
30	1	Scruv MS6SS A2	Rostfritt stål	80563002	5x10
29	1	TempgivareNH flamvakt Ni		71842048	CN3
28	1	Tryckfjäder NH	SS 1774	11865002	
26	1	Asskrapsmotor			Blad 4/5
25	1	Lågriktare NH med läpp	Rostfritt stål	11802006	
24	1	Botten kpl. NH	Rostfritt stål	11802014	
23	1	Dragplåt dubbel	Stål	11801063	Domex
22	2	Glidbricka NH 6x10x8	Nylon	11815007	6x10x8
21	1	Löphjul NH	SS 2511	11801032	
19	1	Brännarkopp NH - Si	SS 2361+Si	11810003	
18	1	Elboxfäste undre NH	SS 1142	11801024	t=1mm
17	4	Insexskruv MF6S A2 8x12H	Rostfritt stål	80863001	Försänkt skruv
16	4	Glidbricka 4x4x3	Teflon	11815006	4x4x3
15	2	Skruv M6SF M6x16	Rostfritt stål	80662003	M6x16
14	4	Skruv MFXZ M4x16	Stål	80460002	M4x16
13	10	Skruv M6SF M6 x 12	Stål	80661003	M6x12
12	4	Insexskruv M4x10	Stål	80463010	M4x10
10	1	Hållare microbrytare	SS 1142	11801018	t=1mm
9	1	Tätningsplåt NH	SS 1142	11801022	t=1mm
8	1	Brytarstång NH	SS 2333	11802015	t=3mm
7	1	Bärande plåt med nedfall NH	SS 1142	11801046	t=2mm
6	2	Spännhake	Stål	81871001	
5	1	Tätningsflåta 72 cm	Ker. fiber	11820003	
4	1	Microbrytare flex - NH - Integral		71842003	
3	1	Glidbricka 8x10x15x9,5 SBT-F	Steel/teflon	11815016	8x10x15x 9,5
2	1	Glidbricka nylon NH 8x10x15	Nylon	11815011	8x10x15
1	1	Rosterplatta NH	SS 2361	11810002	

Konstruerad och ritad av: Vladimir

Generell tolerans SS-ISO 2768-1-m (Gäller om inget annat anges)

Skala

Datum: 2011-05-06

Janfire pelletsvärme

Titel: Janfire NH

Artikel nr: 1 90 10 013 NH delar

Utgåva

Sheet: 2 / 5

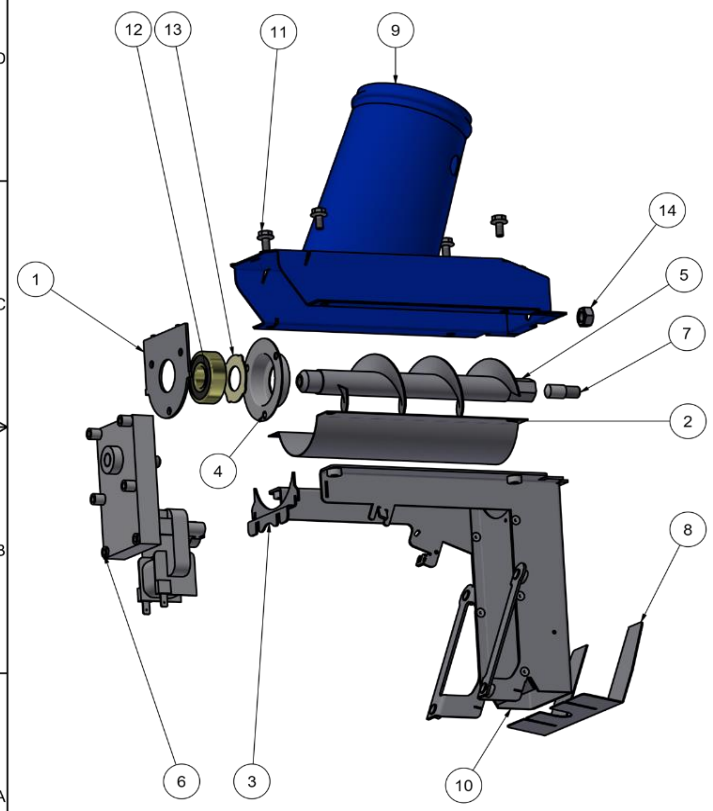

Pos nr	Antal	Titel/Benämning	Material	Artikel nr/Referens	Beskrivning
14	1	Mutter ML6M M10	Stål	81068005	M 10
13	1	Lagerskydd (6204)	Nylon-6/6	11815017	
12	1	Spårkullager 6204 2RS1		51830008	
11	4	Skruv M6SF M6 x 12	Stål	80661003	M6x12
10	1	Bärande plåt med nedfall		11801046	
9	1	Påfyllning komplett		11801039	
8	1	Luftstyrplåt NH	SS 1142	11801030	t=1mm
7	1	Skruvstyrning	SS 2172-06	11805001	
6	1	Motor dosering NH - Integral		51830007	
5	1	Doseringsskruv axel NH komplett	SS 2172	11801040	
4	1	Lagerhus	Stål	11803001	
3	1	Halvrör hållare	SS 1142	11801029	t=1,5mm
2	1	Halvrör	SS 1142	11801026	t=0,7
1	1	Gavel NH	SS 1142	11801027	t=2mm

Konstruerad och ritad av: vladimir
Generell tolerans SS-ISO 2768-1-m (Gäller om inget annat anges)
Skala
Datum: 2011-05-06
Titel: Janfire NH
Artikel nr: 1 90 10 013 NH delar
Utgåva
Sheet 3 / 5

Janfire pelletsvärme

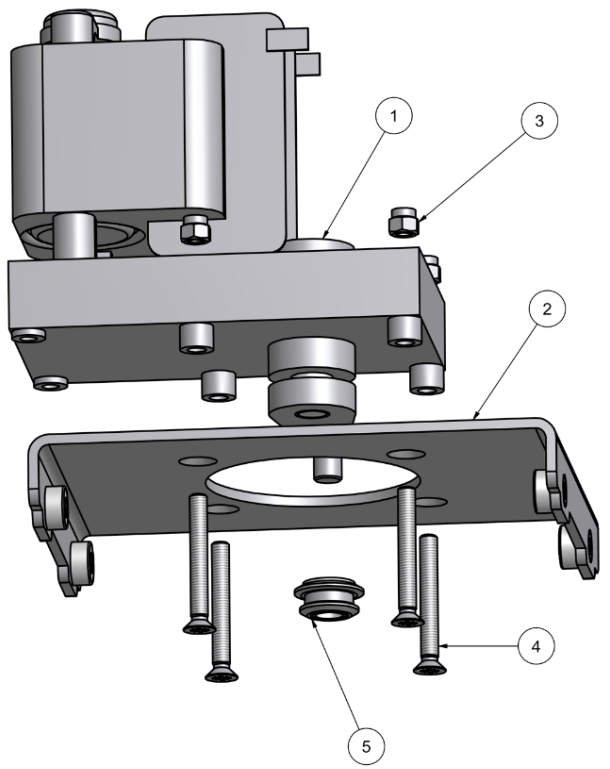

Pos nr	Antal	Titel/Benämning	Material	Artikel nr/Referens	Beskrivning
5	1	Löphjul NH Glidbricka 8/10/15x09,5 SBT-F	SS 2511	11801032 11815016	
4	4	Skruv MF6S M5x40	Stål	80560001	M5 Försänkt
3	4	Låsmutter M5	Stål plast	80567001	M5
2	1	Motorfäste skrapa NH	Stål	11801019	
1	1	Motor askskrapa NH - Mody		51830006	

Konstruerad och ritad av: vladimir
Generell tolerans SS-ISO 2768-1-m (Gäller om inget annat anges)
Skala
Datum: 2011-05-06
Titel: Janfire NH
Artikel nr: 1 90 10 013 NH delar
Utgåva
Sheet 4 / 5

Janfire pelletsvärme

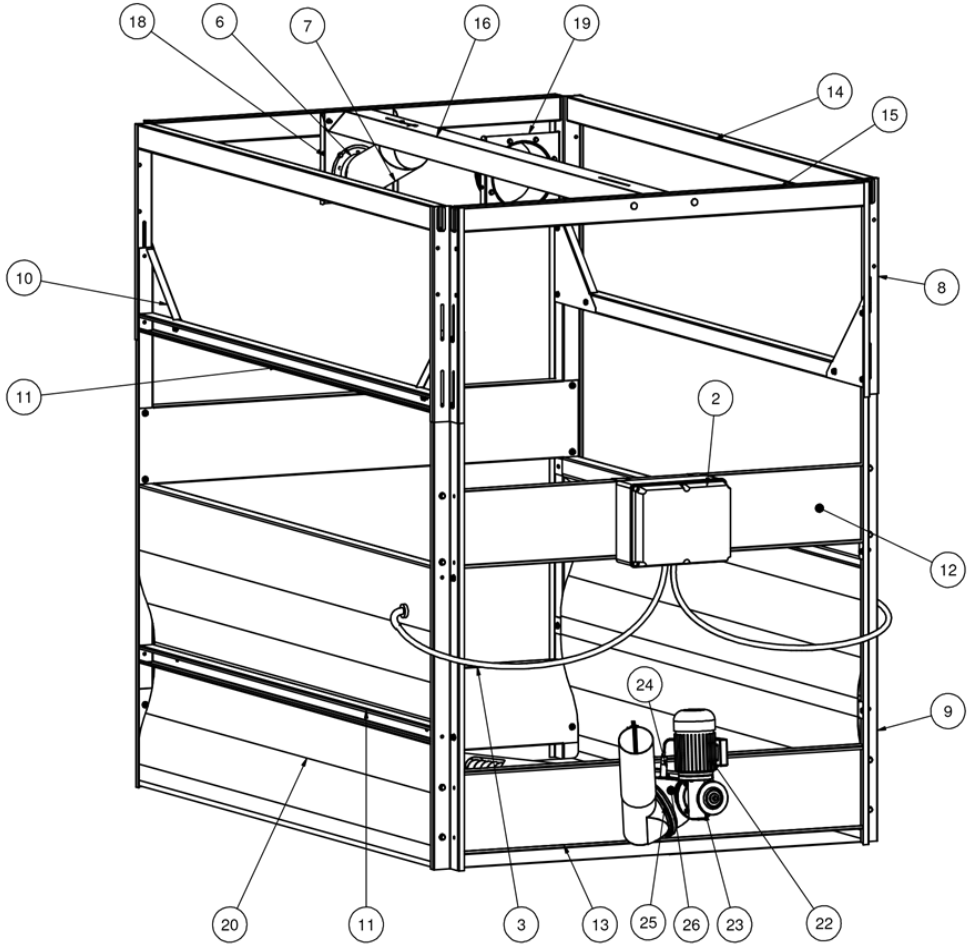

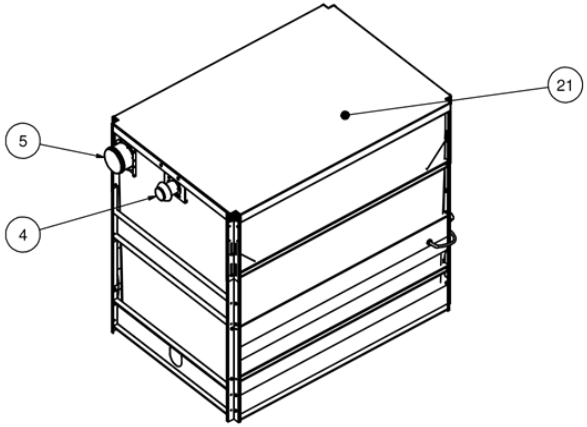

Pos nr	Antal	Titel/Benämning	Material	Artikel nr/Referens
27	1	skruvankare	SS 1312	2 00 03 006
26	1	bottenskruv		
25	2	snabbkoppling RK160	Galv	6 00 03 003
24	1	Kapacitiv givare		7 00 46 004
23	1	växellåda FRS 40(i=60)		5 00 30 053
22	1	motor 0,25 kW-1 fas		5 00 30 006
21	1	PelliStore säck 3 ton		2 10 90 001
20	1	luftkudde-kpl		2 10 01 008
19	1	utblåsplatta	galvad plåt	2 00 03 021
18	1	inblåsplatta	galvad plåt	2 00 03 020
17	1	böjhållare	galv	2 00 03 019
16	1	styrningsprofil	Galv	2 00 04 017
15	2	övre balk-kort-plåt	galv	2 00 04 016
14	2	övre balk-plåt	galvad plåt	2 00 04 015
13	2	Gavelprofil nedre	Galv	2 00 04 014
12	2	Gavel profil	Galv	2 00 04 009
11	6	sidoprofil 200	Galv	2 00 03 029
10	4	Diagonalplåt	Galv	2 00 04 013
9	4	Hörnprofil-nedre	Galv	2 00 04 011
8	4	Hörnprofil -övre	Galv	2 00 04 012
7	1	inblåsrör 0,57m	Galv	2 00 03 001
6	1	Planstos 125	Galv	2 00 03 003
5	1	Planstos 200 (utblås)	Galv	2 00 03 004
4	1	bulkrör 0,15 (inblås)	Galv	2 01 03 008
3	2	luftslang	PA	2 00 15 005
2	1	Airbox kpl		2 10 01 010
1	1	Elektronik		7 10 43 001

Konstruerad och ritad av: vladimir

Generell toleransi SS-ISO 2768-1-m (Gäller om inget annat anges)

Skala

Datum: 2012-02-03

Janfire pelletsvärme

Titel: PelliStore 3 ton

Artikel nr: 2 90 00 001

Utgåva

Sheet: 1 / 2

bottenskruv

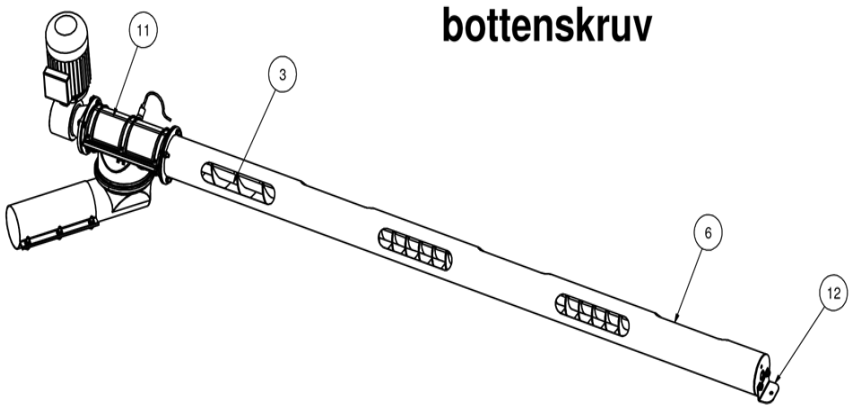

1	1	motor 0,37kW		5 00 30 006
2	1	växellåda (i=80)		5 00 30 053
3	1	skruv		2 00 04 001
4	1	axel-pellistore-med spiral.ipt		2 00 05 009
5	1	skarvmuff		2 00 04 006
6	1	skruvrör-komplett		2 00 04 003
7	1	inlopp		2 00 04 005
8	1	utlopp-adapter		2 00 04 007
9	1	kap givare		7 00 46 004
10	1	snabbkoppling RK160		6 00 03 003
11	1	In/utlopp OK160		2 00 15 001
12	1	skruvankare	SS 1312	2 00 03 006

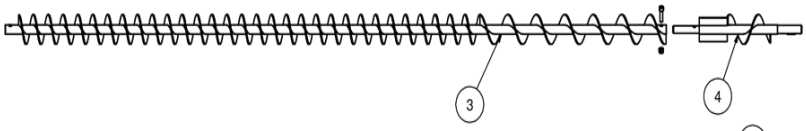

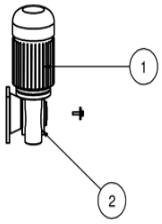

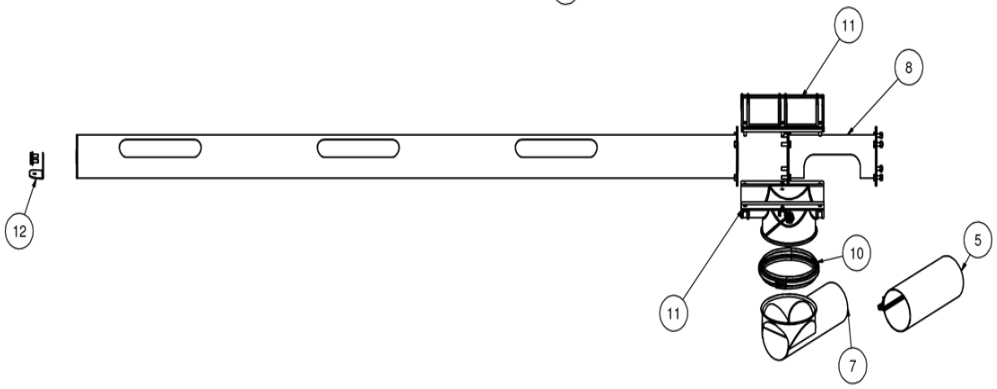

Pos nr	Antal	Titel/Benämning	Material	Artikel nr/Referens
Konstruerad och ritad av vladimir		Generell tolerans SS-ISO 2768-1-m (Gäller om inget annat anges)	Skala	Datum 2012-02-03

Janfire pelletsvärme

Titel: PelliStore 3 ton

Artikel nr: 2 90 00 001

Utgåva

Sheet 2 / 2

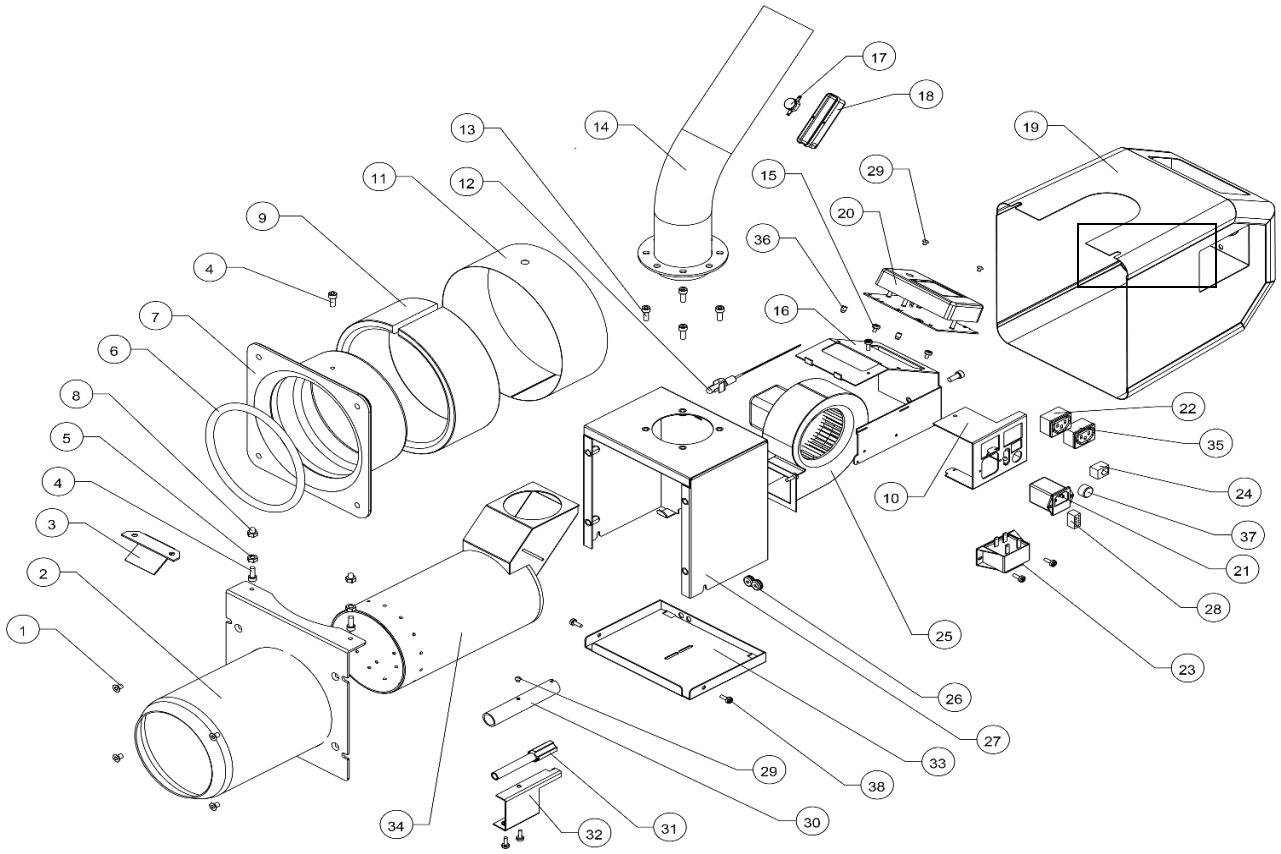

PX 22

Beståndsdelar

Nr	Art. Nr.	Benämning
1	8152	Skruv MF6S M6 x 12 obeh
2	1157	Ytterrör PX2X
3	1341	Transportplåt PX21
4	8117	Skruv MLC6S M6 x 16 obeh
5	8148	Mutter M6M M6 FZB
6	2585	Packningsrep 10 mm svartklätt
7	1150	Dockningsfläns PX2X
8	8231	Kupolmutter M6 FZB
9	3120	Isolering
10	1493	Kontaktdonsplåt PX22
11	1151	Plåt t dockningsfläns PX2X
12	1451	Flamdetektor t brännare Cc05
13	8133	Skruv MLC6S M6 x 10 obeh
14	1288	Fallrör m fläns PX2X
15	1566	Distansskruv Stål M4x5 Px22
16	1490	Elkonsol PX22
17	1133	Överhettn.skydd fallrör
18	1156	Ränna ÖH PX2X
19	1555	Brännarkåpa PX22, rostfri
20	1586	Styrkort PX22 kpl
21	8352	Apparatintag m nätfilter
22	8112	Apparatuttag svart
23	1182	Trafo PX2X
24	1452	Internkablage tempsensor Px
25	1245	Fläkt PX2X
26	8113	Gummigenomföring 3,5/7/12
27	1492	Svep Bakkåpa PX22
28	1593	Stifthus 10 pol Val-v-lok
29	1620	Skruv K6S M4 x 4
30	1570	Tändelementsrör PTC
31	1751	Tändelement PTC
32	1567	Tändkonsol PTC
33	1491	Botten Bakkåpa PX22
34	1158	Innerrör PX2X
35	8322	Apparatuttag grått
36	1188	Hållare t tändelement
37	1610	Plastplugg 15,9 hål

Tillbehör

1309	Överhettningsskydd
1407	Upphägningspaket
1265	Rökgastermometer
1201	Dragregulator TIGEX m fläns
8108	Packningstjp Ø15 mm
1369	Fallslang dia 70 mm
1386	Adapter t pelletsslang 70-66
1012	Feedo pelletstransportörer
1392	Depo utmatningsränna
1146	Stoppbleck
1244	Dockningsfläns kpl PX22

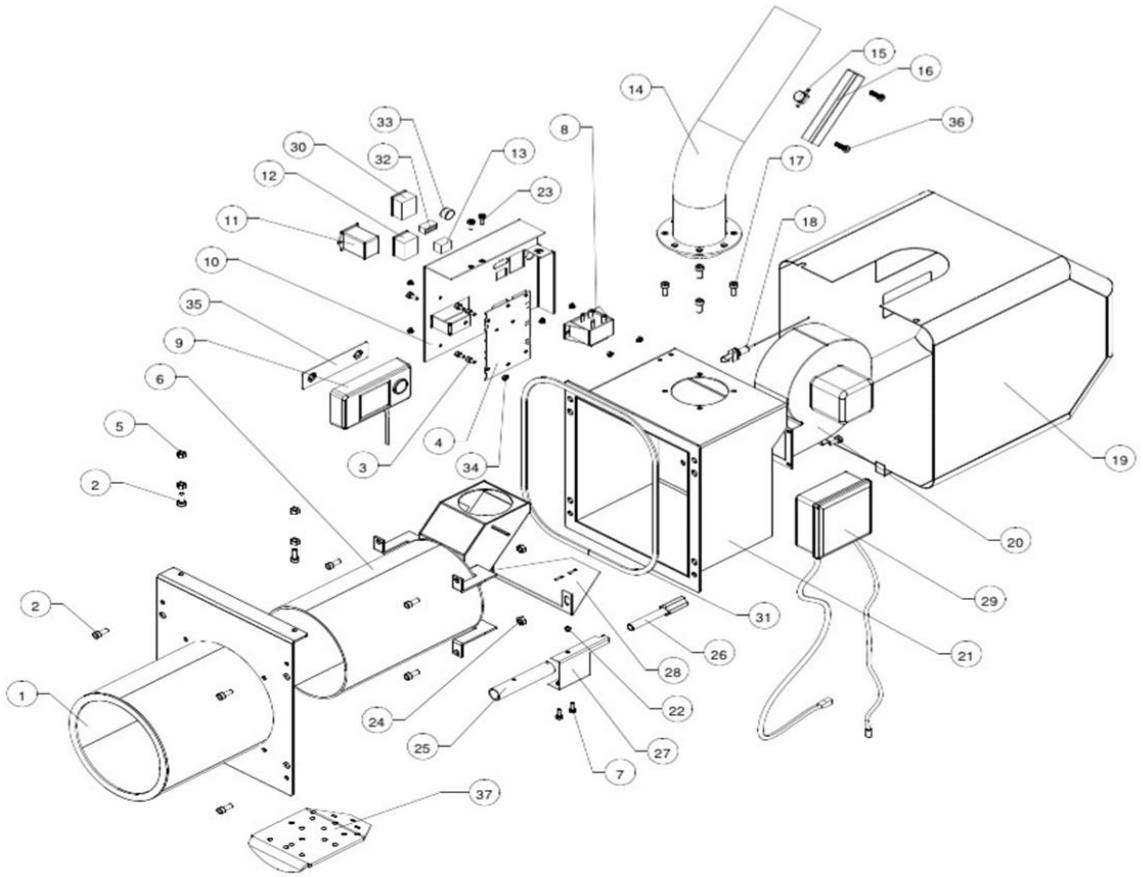

PX 52

Beståndsdelar

Nr	Art. Nr.	Benämning
1	1210	Ytterrör PX2X
2	8117	Skruv MLC6S M6 x 16 obeh
3	1685+1686	Isolerskruv + Distans
4	1516	Styrkort Cc05 kraftkort
5	8148	Mutter M6M M6 FZB
6	1211	Innerrör PX50
7	8168	Skruv MC6S M4x8 FZB
8	1182	Trafo PX2X
9	1586	Styrkort PX22 kpl
10	1213	Elkonsol PX52
11	8352	Apparatintag m nätfilter
12	8112	Apparatuttag svart
13	1452	Internkablagetempsensor Cc05-pos4
14	1288	Fallrör m fläns PX2X
15	1133	Överhettningsskydd fallrör
16	1156	Ränna ÖH PX2X
17	8133	Skruv MLC6S M6 x 10 obeh
18	1654	Flamvakt Cc05 mod
19	1546	Brännarkåpa PX52 Grå
20	1214	Fläkt PX50
21	1209	Bakkåpa PX50
22	8391	Skruv MC6S 10.9 M4x4 Obeh.
23	8181	Skruv MRX M5 x 8 FZB
24	8148	Mutter M6M M6 FZB
25	1570	Tändelementsrör PTC
26	1574	Tändelement PTC-Rauschert Keramiskt
27	1567	Tändkonsol PTC
28	1647	Tändkonsolplåt PX52
29	1599	Fördelningslåda
30	8322	Apparatuttag grått
31	1166	Packningsrep 8 x 3 mm
32	1593	Stifthus10 pol Molex
33	1610	Plastplugg 15,9 hål
34	8168	Skruv MC6S M4x8 FZB
35	2586	Väggfäste till styrkort Cc05
36	8121	Skruv MRX M5x25 FZB

Tillbehör

Nr	Art. Nr.	Benämning
1	1309	Överhettningsskydd KMP
2	1407	Upphängningspaket (NY) Upphängningspaket (NY)
3	1265	Rökgastermometer
4	1201	Dragregulator TIGEX m fläns
5	8108	Packningsrep Ø15 mm
6	1369	Fallslang dia 70 mm/m
7	1386	Adapter t pelletsslang 70-66
8	1441	Stoppbleck
9	1399	Dockningsplåt Px5x
10	1400	Dockningsplåt Px5x med stos

Växel

Tel: 0532 - 164 17

Tel: 0771 - 100 100

info@janfire.com

Öppettider: Måndag – Fredag
kl.08.00-16.00 Lunch kl.12.00-13.00
(Vi stänger kl.12.00 dag före röd
helgdag)

Adress
Janfire AB

Slättertorpsgatan 3

662 34 Åmål

Order & Garanti

Tel: 0532 - 60 85 40

order@janfire.com

Öppettider: Måndag – Torsdag
kl.08.00-16.00

Fredag kl.08.00-12.00

Lunch kl.12.00-13.00 (Vi stänger
kl.12.00 dag före röd helgdag)

Support

Tel: 0532 - 60 85 49

support@janfire.com

Öppettider: Måndag - Torsdag
kl.08.00 - 15.00

Fredag kl.08.00 - 12.00

Lunch kl.12.00 - 13.00

Vi reserverar oss för eventuella
tryckfel.

www.janfire.com